Front Vorne Avant Delantero フロント 前

GRANITE

VORTEKS

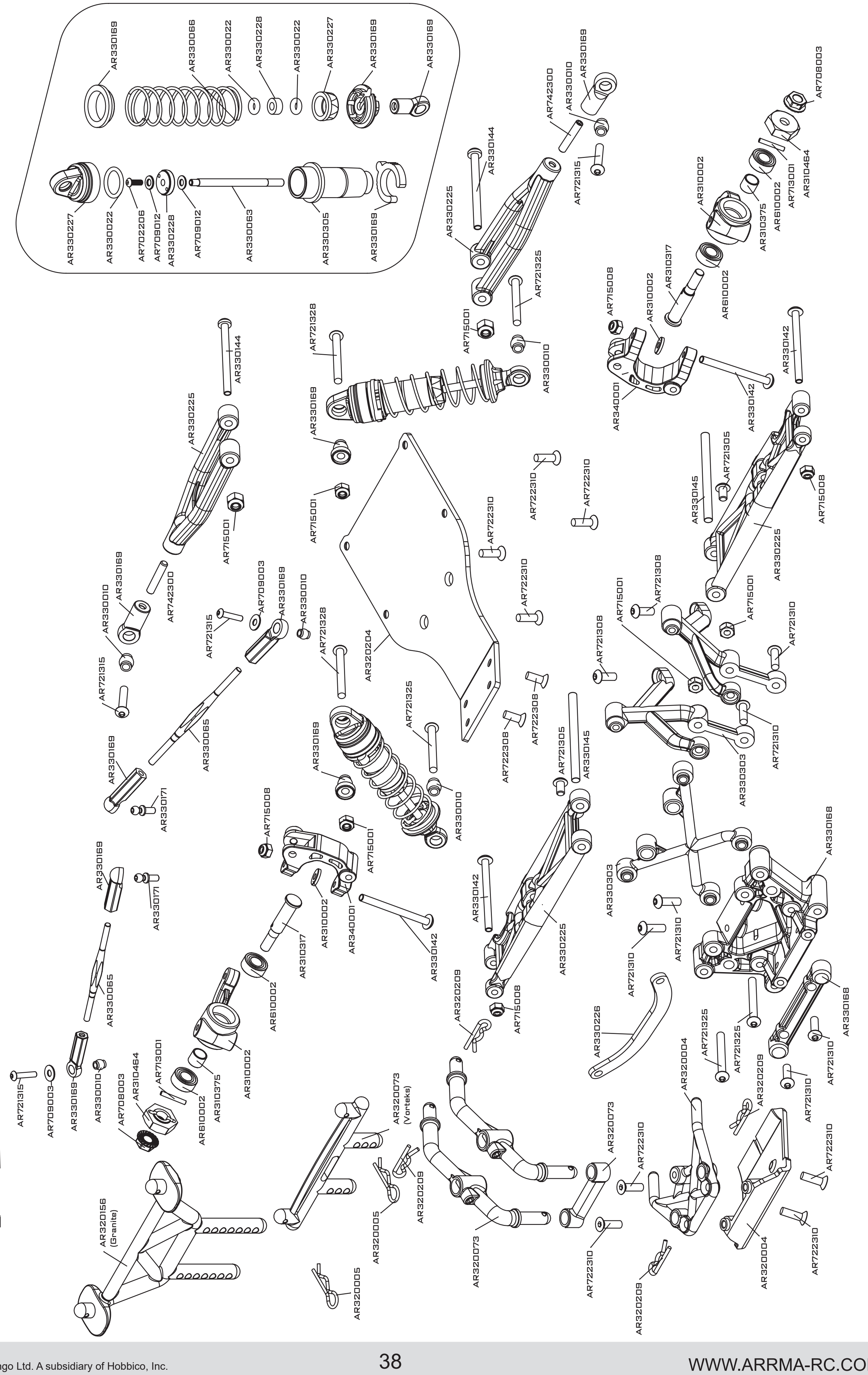

© 2016 ARRMA Durango Ltd. A subsidiary of Hobbico, Inc.

Exploded View Explosionszeichnungen Vues Éclatées Plano De Despiece 展開図 爆炸图

Centre Center Centre Centro センター 中心

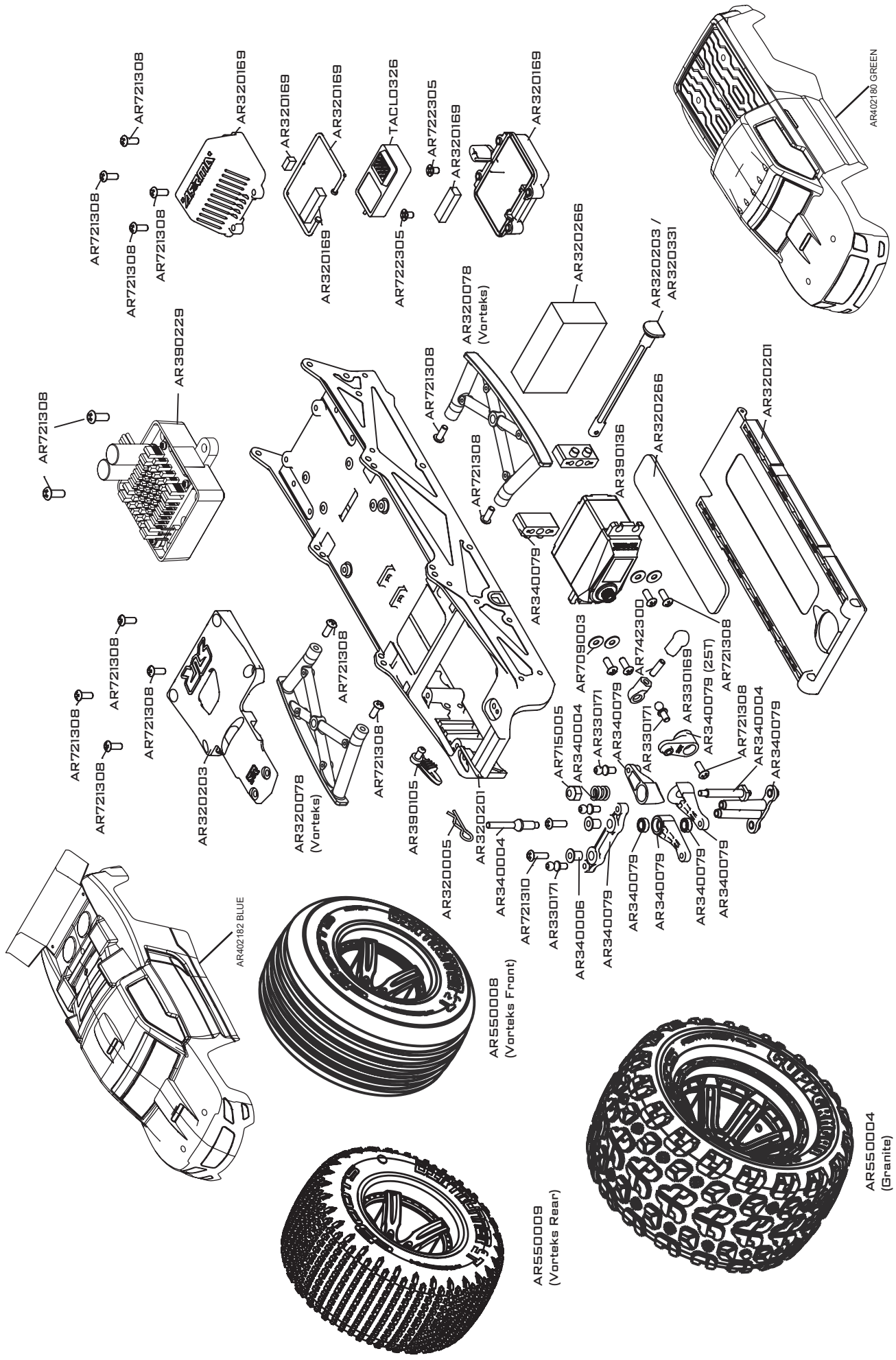

© 2016 ARRMA Durango Ltd. A subsidiary of Hobbico, Inc.

Rear Hinten Arrière Trasero リア 后

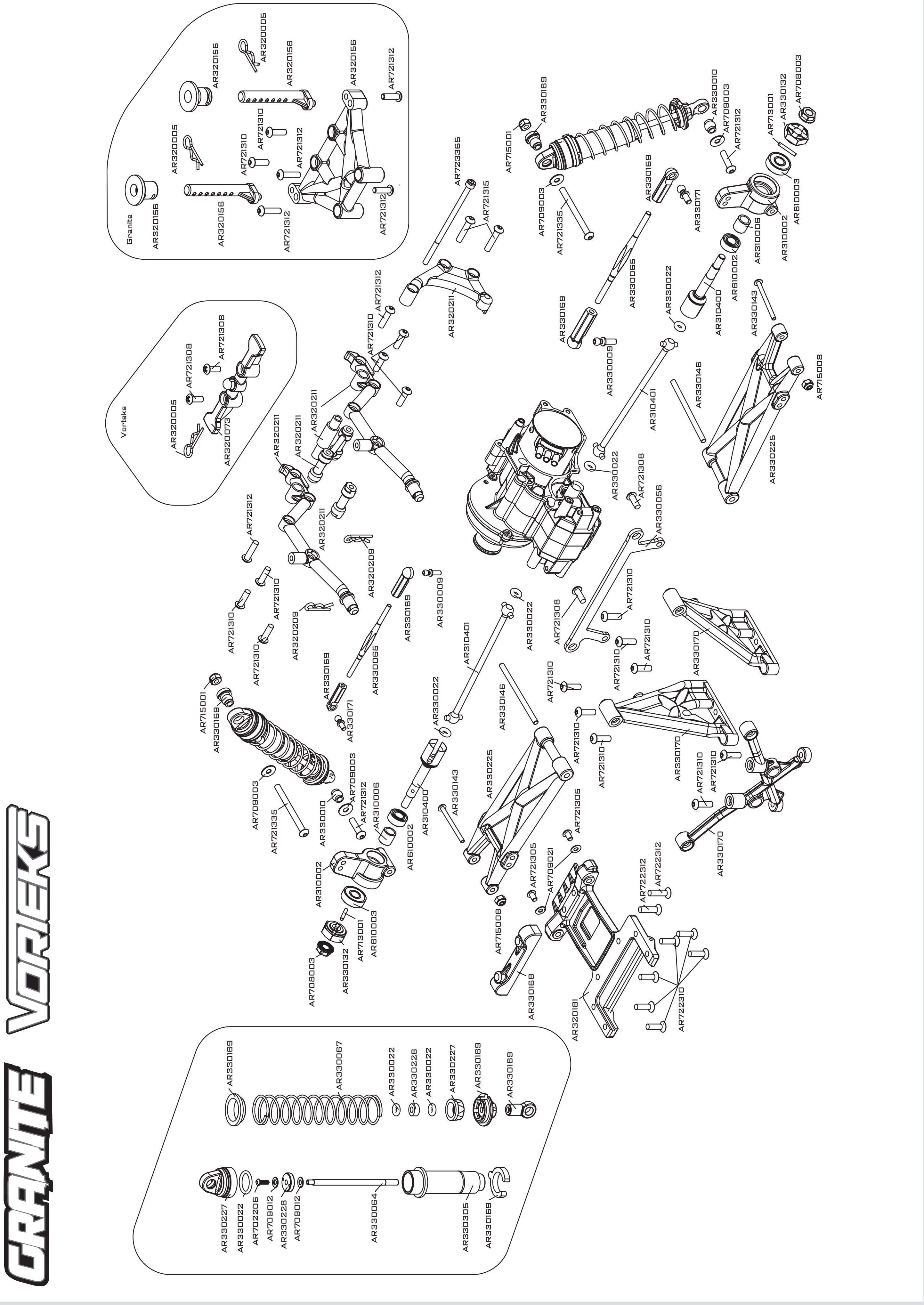

© 2016 ARRMA Durango Ltd. A subsidiary of Hobbico, Inc.

Gearbox Getriebe Boîte de vitesse Caja de cambios ギアボックス 齿轮箱

GRANITE VORTEKS FURY RAIDER RAIDER XL

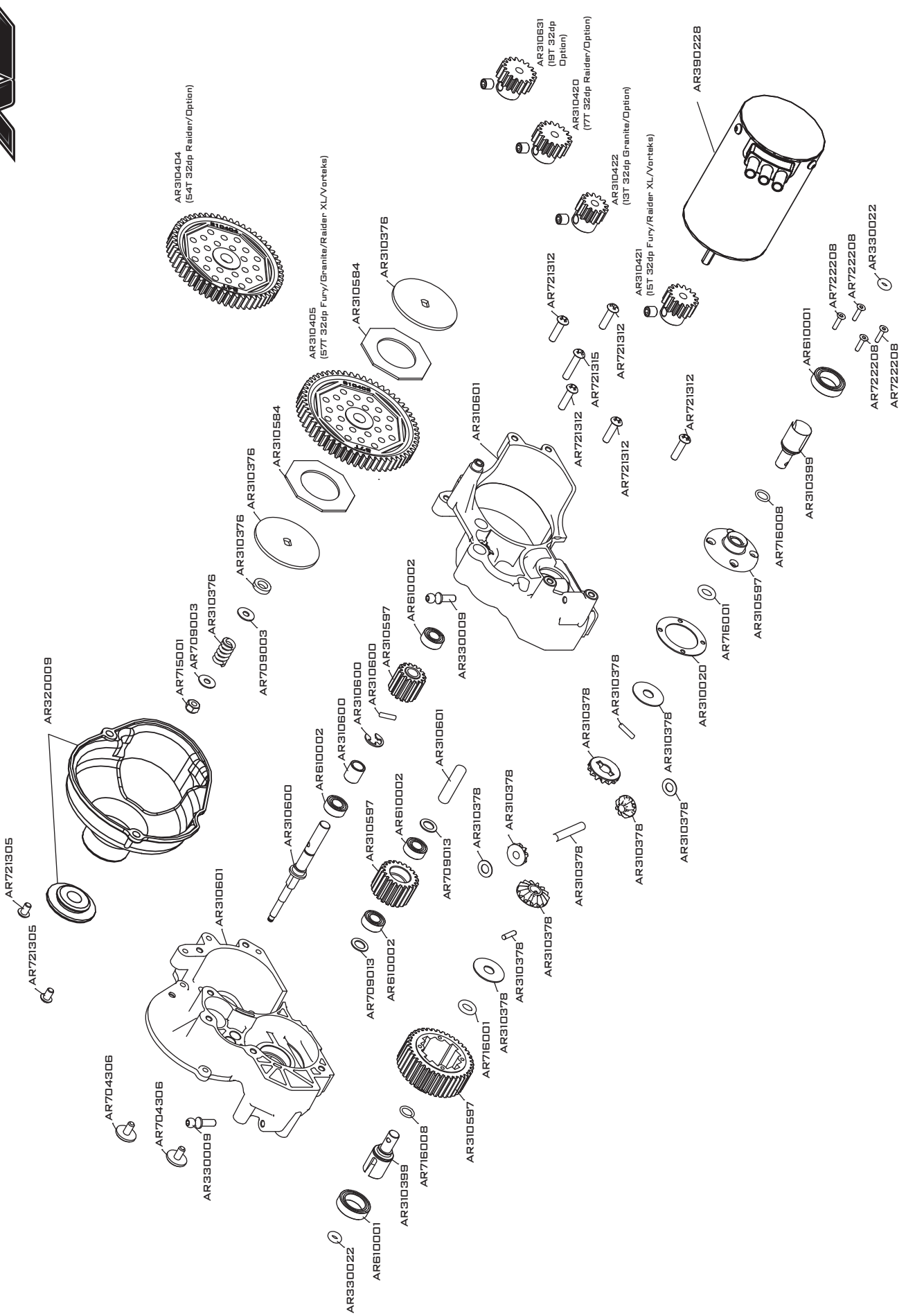

© 2016 ARRMA Durango Ltd. A subsidiary of Hobbico, Inc.